MARK	改定 REVISION		日付 DATE
1	全面書き換え	原田	2026.3.30

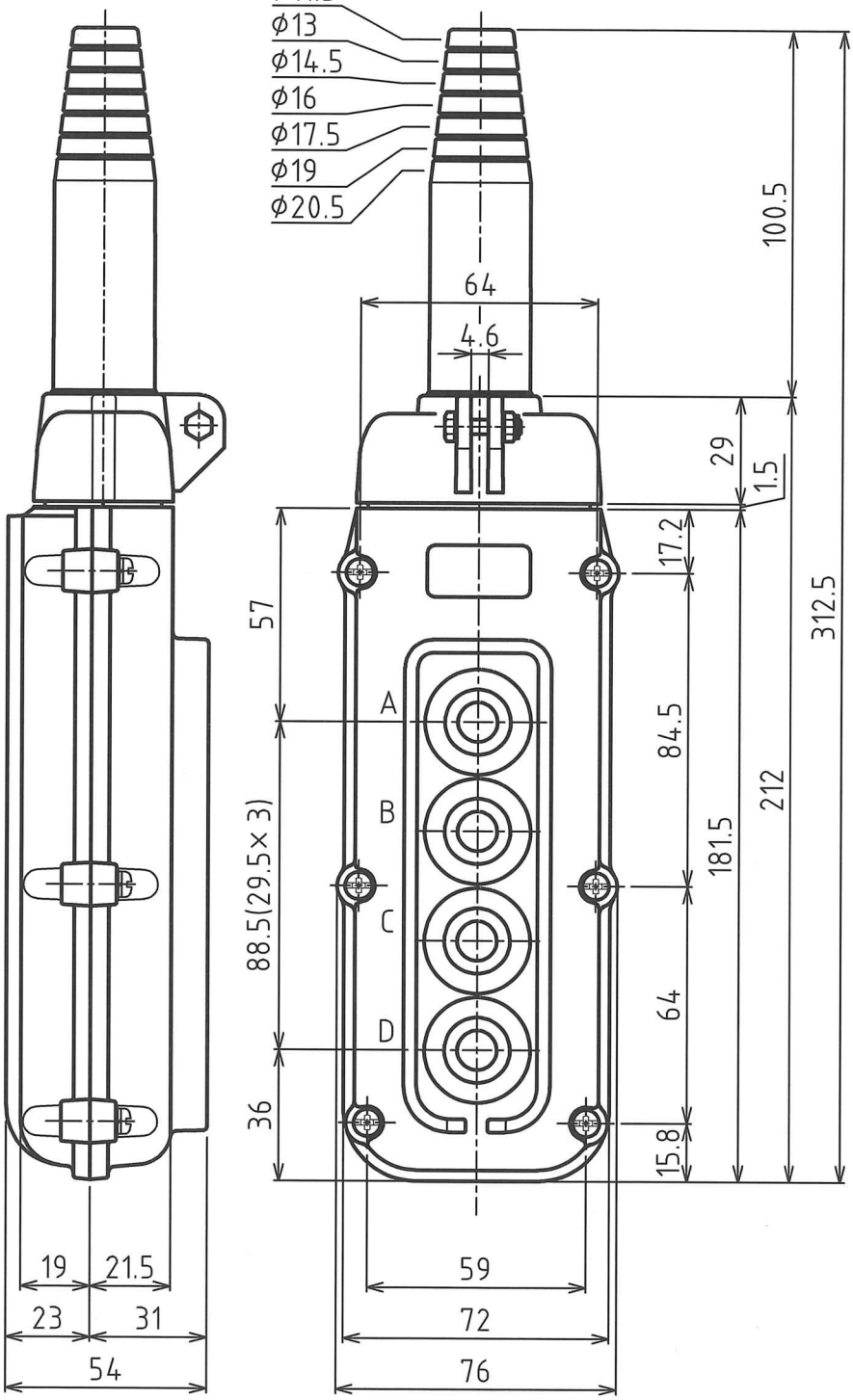

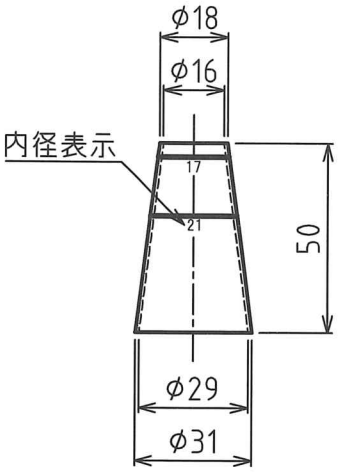

補助ケーブルアーマー
HAI-16

原図

仕　様

1. 定格 AC250V 1.5kW
2. ケース材質
   特殊フッ素樹脂
3. ケース色
   マンセル 5YR6.5/11相当
4. 適用ケーブル外径
   φ13～φ22
5. 二文字は縦書き
6. 接点構成及び文字表示は
   別紙を参照下さい。

承認 APPROVED BY	検図 CHECKED BY	作成 DRAWN BY	NO.	部品名 NAME OF PARTS	材質 MATERIAL	PCS	REMARKS
設計 '26.3.30 酒田	設計 '26.3.30 酒田	坂本	第三角法 3RD ANGLE PROJECTION	名称 TITLE	押釦スイッチ外形図 型式 SBIF-34-W		
			尺度 SCALE	1:2			
SHINKOH ELECTRIC CO.,LTD.			作成日 DATE	2014.2.15	図番 DWG. NO.	SB053126	REVISION 1