MARK	改定 REVISION	日付 DATE
△1	防水キャップ変更 WCV→WC　原田	2026.3.30

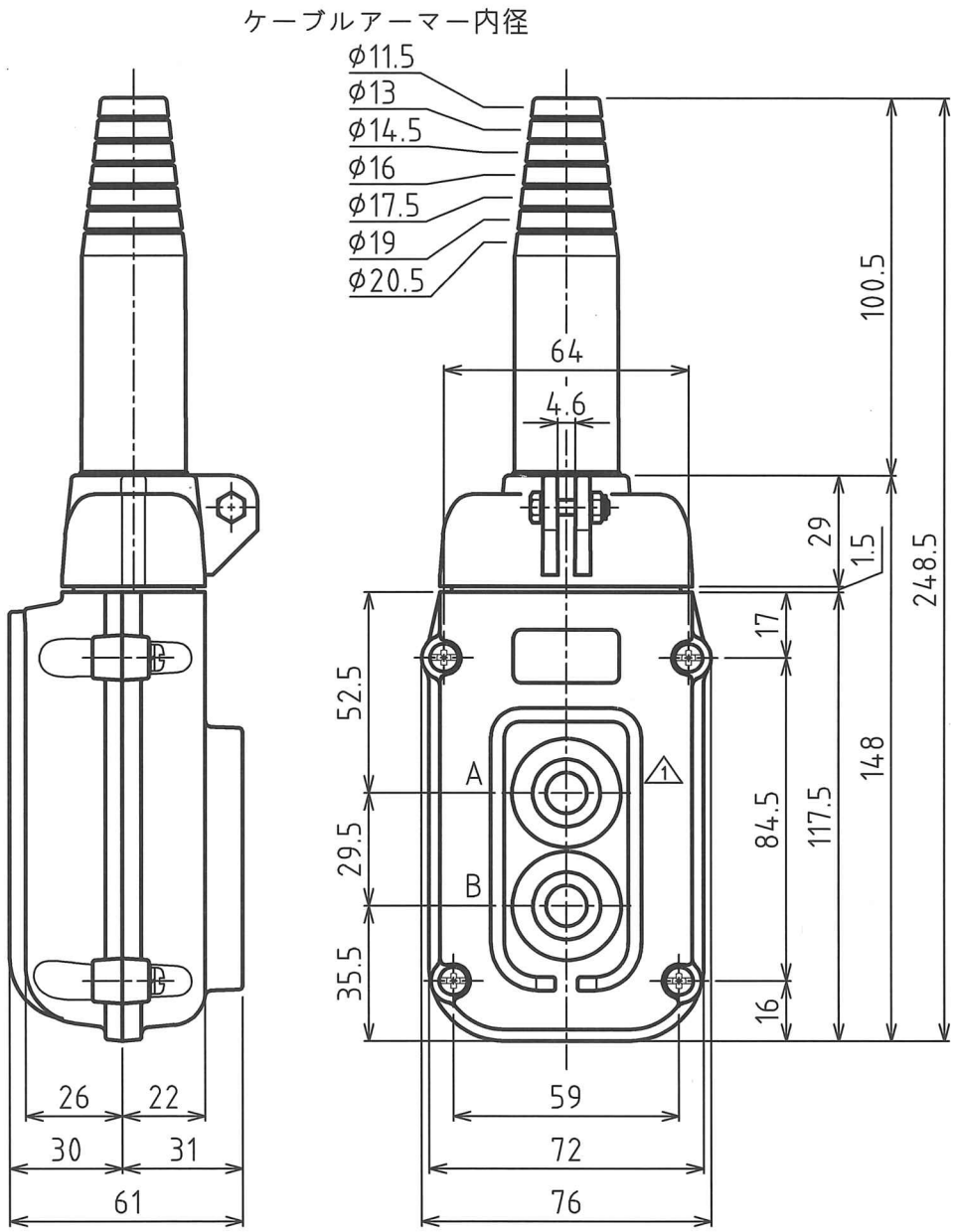

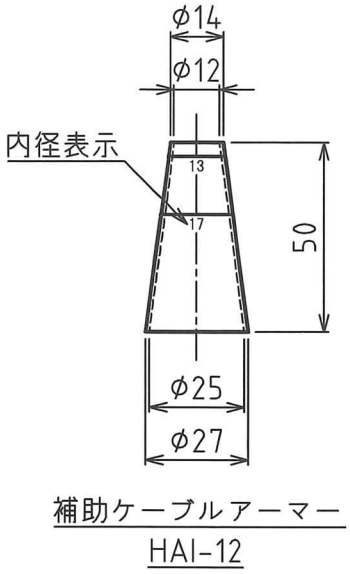

原図

仕　様

1. 定格 AC250V 2.2kW
2. ケース材質
   特殊フッ素樹脂
3. ケース色
   マンセル 5YR6.5/11相当
4. 適用ケーブル外径
   φ13～φ22
5. 二文字は縦書き
6. 接点構成及び文字表示は
   別紙を参照下さい。

承　認 APPROVED BY	検　図 CHECKED BY	作　成 DRAWN BY	NO.	部品名 NAME OF PARTS	材質 MATERIAL	PCS	REMARKS
設計 '26.3.30 酒田	設計 '26.3.30 酒田	坂本	第三角法 3RD ANGLE PROJECTION	名　称 TITLE	押釦スイッチ外形図 型式　SBIF-22-W		
			尺　度 SCALE	1:2			
SHINKOH ELECTRIC CO.,LTD.			作成日 DATE	2013. 8.7	図　番 DWG. NO.	SB053072	REVISION 1