MARK	改定 REVISION	日付 DATE
1	型式訂正　坂本	2013.7.26
2	防水キャップ変更 WCV→WC　酒田	2026.4.1

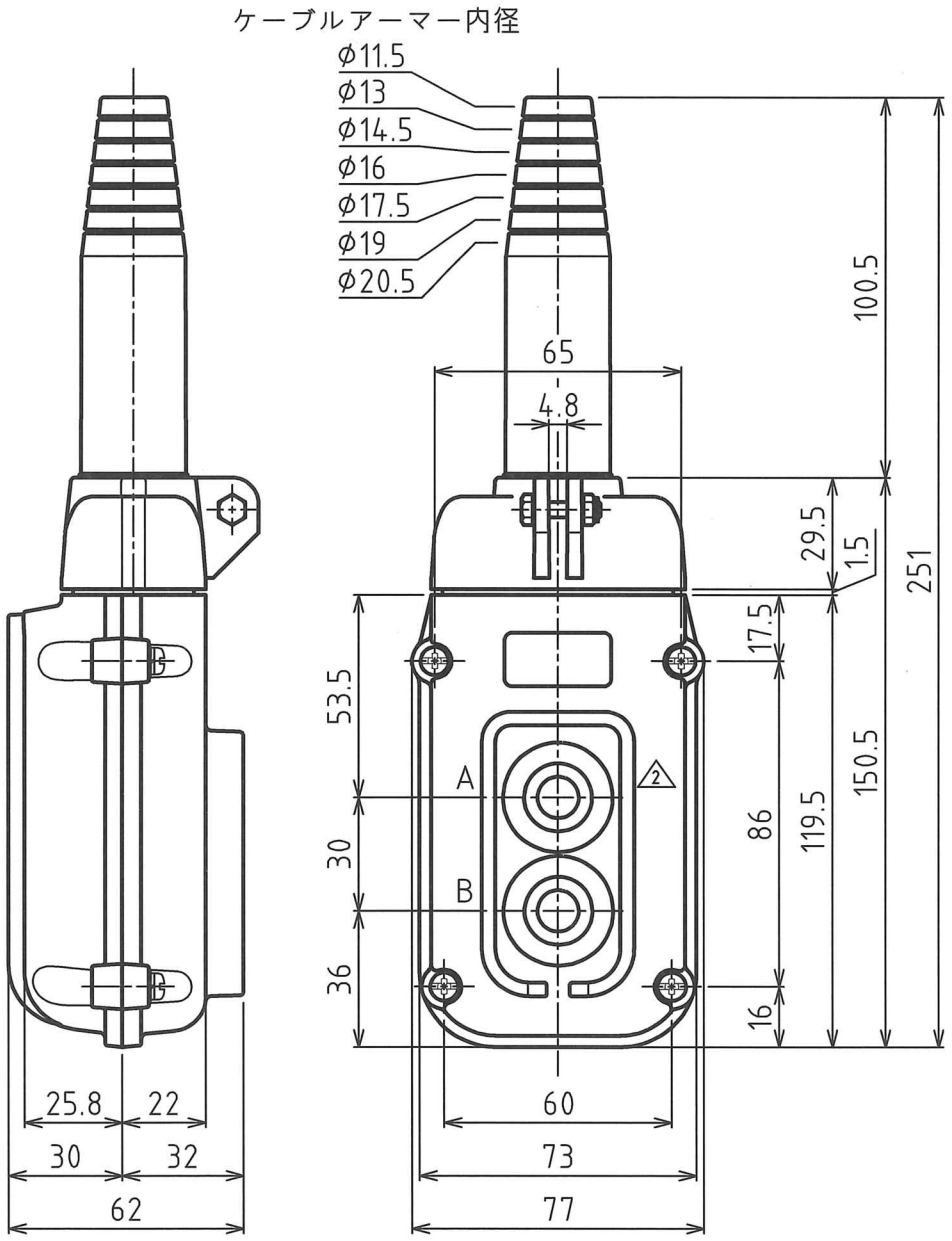

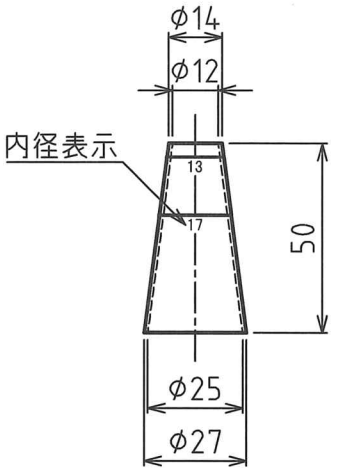

補助ケーブルアーマー
HAI-12

仕　様
1. 定格 AC250V 2.2kW
2. ケース材質
　ポリカーボネート樹脂
3. ケース色
　マンセル 7.5YR6/14相当
4. 適用ケーブル外径
　φ13～φ22
5. 二文字は縦書き
6. 接点構成及び文字表示は
　別紙を参照下さい。

原図

承　認 APPROVED BY	検　図 CHECKED BY	作　成 DRAWN BY
設計 '26.4.-1 酒田	受計 '26.4.-1 原田	坂本

NO.	部品名 NAME OF PARTS	材質 MATERIAL	PCS	REMARKS

第三角法	3RD ANGLE PROJECTION	名　称 TITLE	押釦スイッチ　外形図 型式 SBI-22-W 1
尺　度 SCALE	1:2		
作成日 DATE	2013.4.26	図　番 DWG. NO.	SB053030
			REVISION 2

SHINKOH ELECTRIC CO.,LTD.