2015（平成 27）年 6 月　吉日

お得意先　各位

大阪市東住吉区山坂 1 丁目 5 番 16 号
新　晃　電　機　株 式 会 社
新晃トレーディング株式会社

新晃の商品ニュース　（ No.65 ）

メッセンジャーワイヤ用キャリヤ　SKA,SKT シリーズ　販売のお知らせ

拝啓　時下益々ご清栄のこととお慶び申し上げます。
平素は格別のお引き立てに預かり厚く御礼申し上げます。

このたびメッセンジャーワイヤ用キャリヤの新モデルが完成しました。つきましては本年 7 月 1 日受注分よりモデルチェンジを実施することになりました。
詳細につきましては、別紙　＜メッセンジャーワイヤ用キャリヤ　モデルチェンジのお知らせ＞をご参照ください。

なにとぞ、拡販にご協力賜わりますようお願い申し上げます。

敬　　具

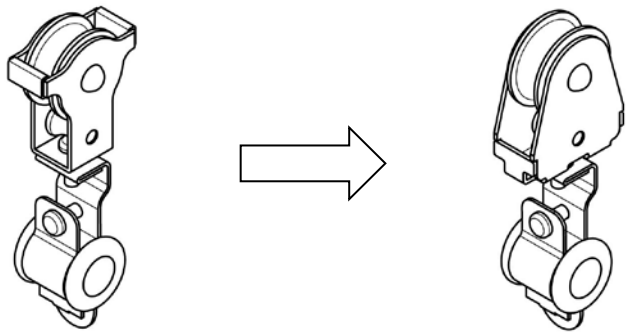

旧モデルキャリヤ
SDK シリーズ

新モデルキャリヤ
SKA,SKT シリーズ

2015(平成 27) 年 6 月吉日

新晃電機株式会社
〒546-0035 大阪市東住吉区山坂1丁目5番16号
TEL(06)6629-1123(代表) FAX(06)6623-1133(専用)
E-mail sales@shinkoh-electric.co.jp

お得意先　各位

＜メッセンジャーワイヤ用キャリヤ　モデルチェンジのお知らせ＞

時下益々ご清栄のこととお慶び申し上げます。
平素は格別のお引き立てに預かり厚く御礼申し上げます。
このたび弊社におきまして、メッセンジャーワイヤ用キャリヤのモデルチェンジを行なうことになりました。2015 年 7 月 1 日受注分より新モデルの販売を開始致します。ご理解のほど何卒宜しくお願い致します。

＜1＞ 特　長

1．透明チューブの廃止

・引っ掛かり防止用の透明チューブを必要としない構造に改良しました。旧モデルでは透明チューブが邪魔になり、ワイヤへの取付けに手間がかかりましたが、これを廃止することにより旧モデルと比べてワイヤに取付け易くなりました。

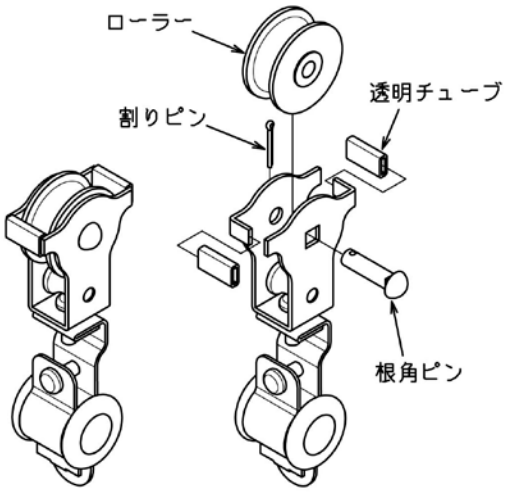

旧モデルキャリヤ　SDK-S

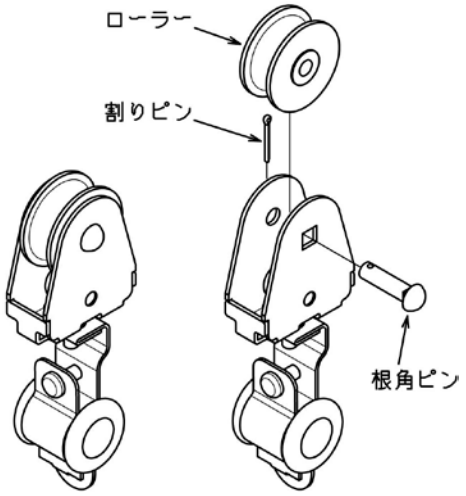

新モデルキャリヤ　SKA-S

2．種類の台車を 1 種類に統合

・旧モデルではワイヤ径によって 2 種類の台車がありましたが、φ3～φ10 用の 1 種類に統合しました。台車の幅は旧モデル SDK-S（φ3～φ8 用）と同じ 19mm です。

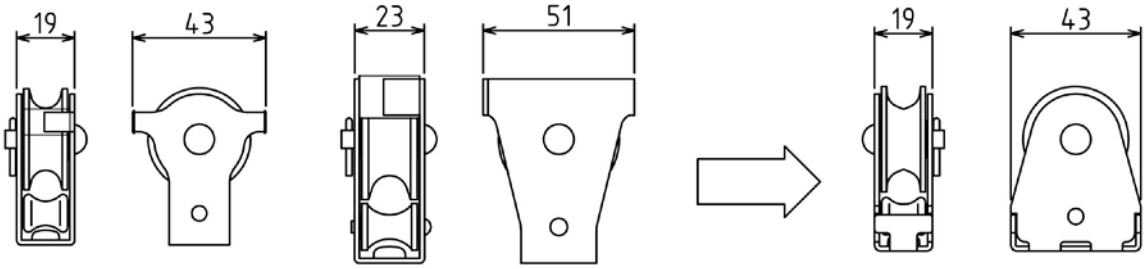

旧モデルキャリヤ　台車
（ワイヤφ3～φ8用）

旧モデルキャリヤ　台車
（ワイヤφ3～φ10用）

新モデルキャリヤ　台車
（ワイヤφ3～φ10用）

（裏面もお読みください。）

３．ローラーは樹脂製と鋼製の２種類

・樹脂製ローラーを取付けたものを標準品とします。特注品として鋼製ローラー仕様も製作致します。この場合、大・小ローラーともに鋼製となります。モデルチェンジを機に鋼製リング付ローラーは廃止となりますので、代替品として鋼製ローラー仕様をお使いください。

４．牽引チェーンがあと付け可能

・必要に応じて牽引チェーン(別途購入品)をあと付けすることが出来ます。

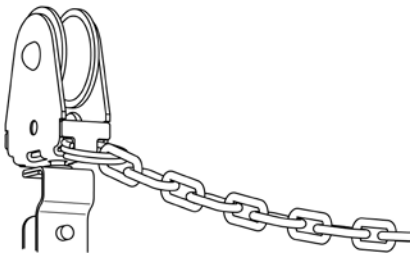

＜２＞ 各部の寸法等

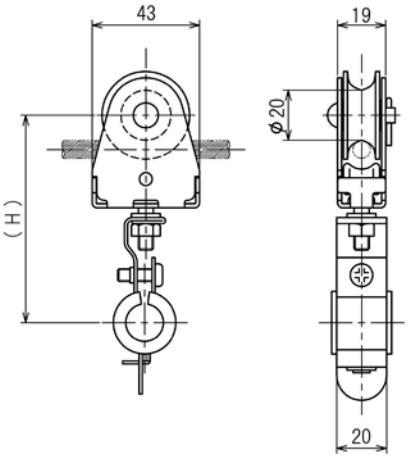

（ 図 １ ）

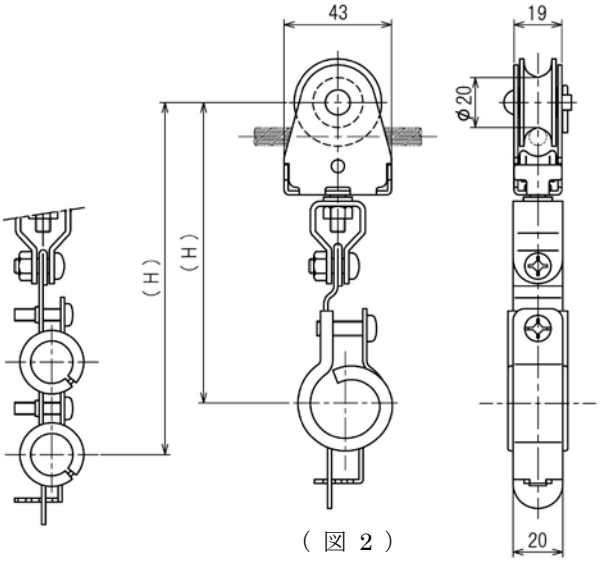

（ 図 ２ ）

型　式		材　質 ローラー	材　質 台車本体・吊部	適用ケーブル外　径 φ(mm)	ケーブル吊り本数	メッセンジャーワイヤ適合径 φ(mm)	図面番号	寸法 H (mm)	許　容 吊下げ荷重 N(kgf)	重量 (kg)
樹脂製ローラー仕様	SKA-S	ポリアセタール樹　脂	鋼　製 三価クロメートメッキ仕上げ	10～20	1	3～10	図 1	83	25 (2.5)	0.11
	SKA-M			18～26			図 2	120		0.16
	SKA-G			26～38				126		0.18
	SKA-W			10～20	2			141		0.17
鋼製ローラー仕様 ＊	SKT-S	鋼　製 三価クロメートメッキ仕上げ		10～20	1		図 1	83		0.17
	SKT-M			18～26			図 2	120		0.22
	SKT-G			26～38				126		0.24
	SKT-W			10～20	2			141		0.23

＊鋼製ローラー仕様は受注生産品です。

※ ご注意

旧モデルキャリヤ（SDK シリーズ）や、キャリスタ（SDT シリーズ）などの形状の異なる台車に、新モデルキャリヤ（SKA,SKT シリーズ）を混在して使用することはお勧め致しません。隣り合う台車がローラーに接触し、製品寿命が短くなることがあります。